Großer Rauten Stern 3 - Big Rhombus Star 3

basteln mit der KjG RULES Ruhbank • Lemberg Erlenbrunn • Simten

Benötigt werden **52** gleich große quadratische Stücke Transparentpapier.

Idea and basic design by
Tamaki Okisasaki @aosoraorigami
Visit her on instagramm and picuki!

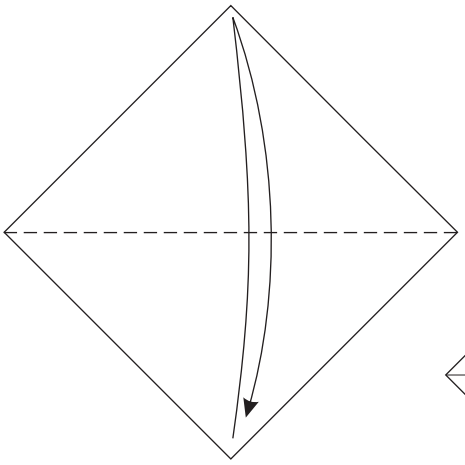

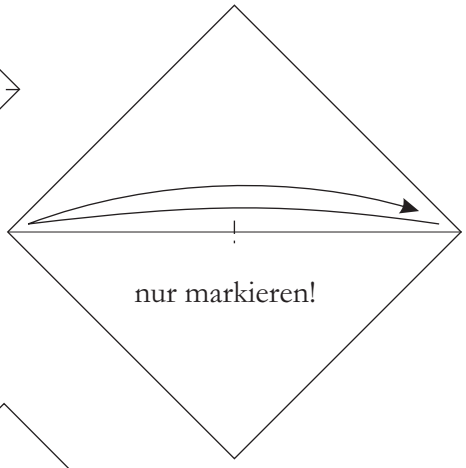

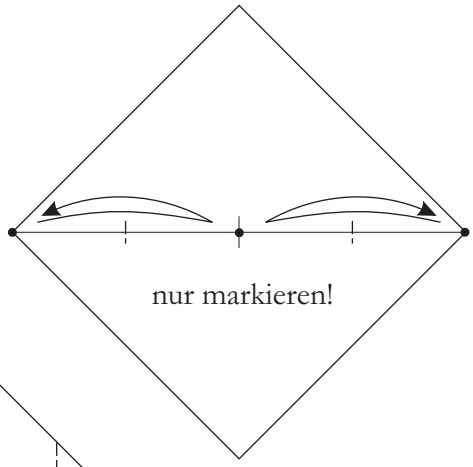

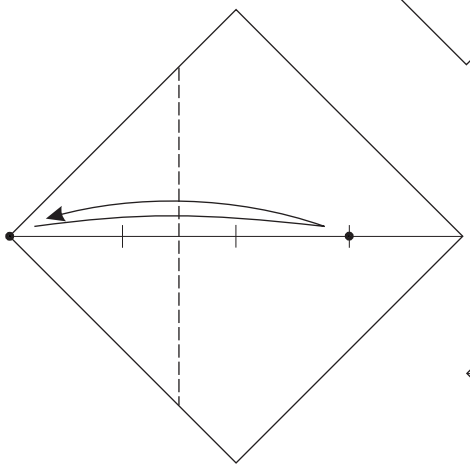

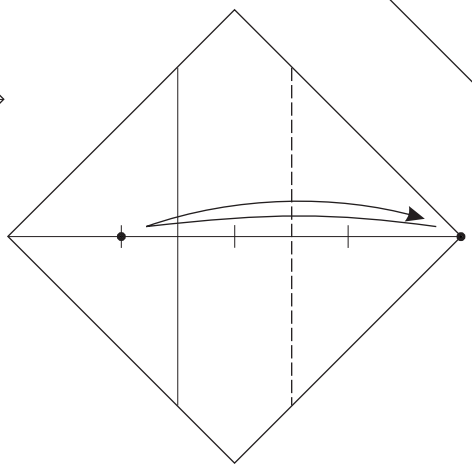

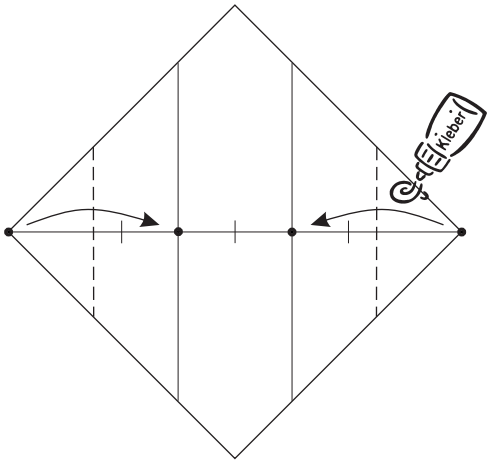

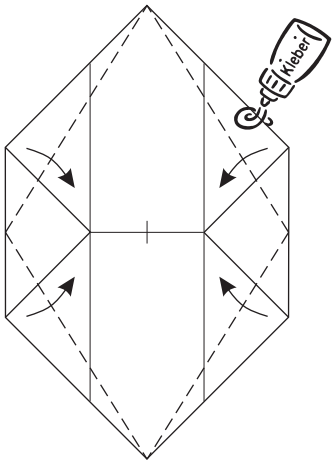

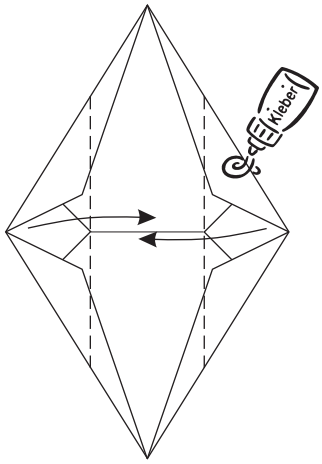

© 2023/25 Carlo Wingerter *www.kjg-rules.de*

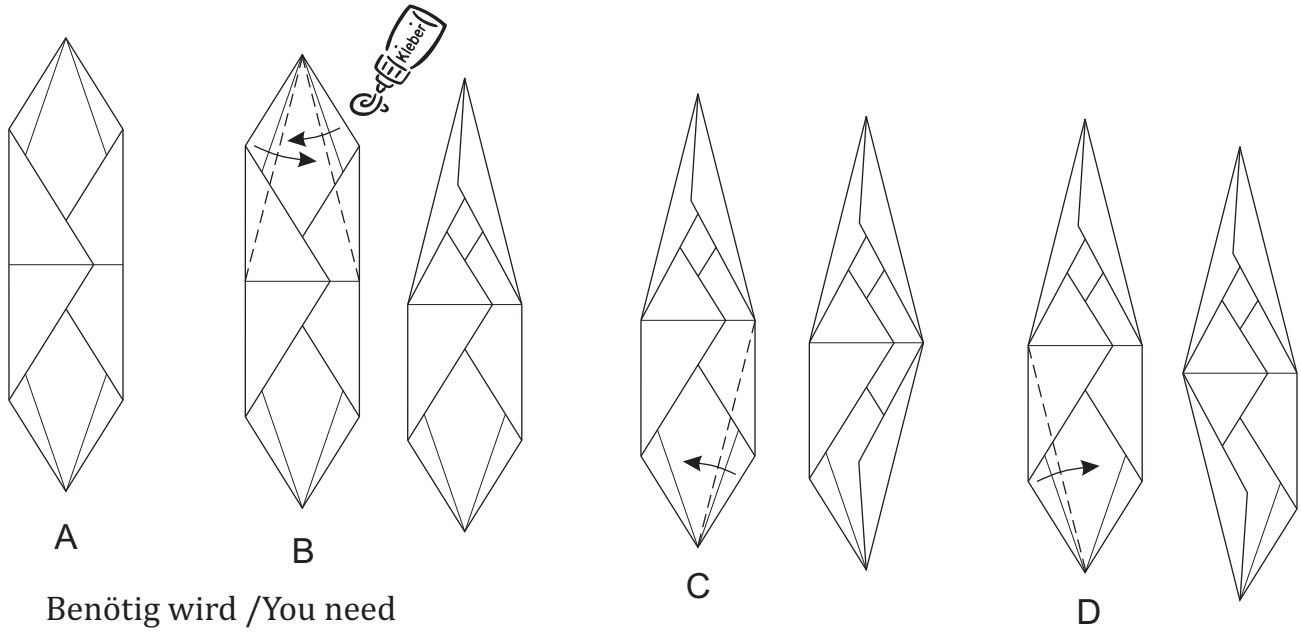

Benötig wird /You need
13 x A (Mitte/center), 13 x A+B, 13 x A+B+C, 13 x A+B+D (für die Spitzen/for the tips).

Zusammenbau wie in der Anleitung für den Big Rhombus Star 1
Assembling simmilar to the instruction for the Big Rhombus Star 1

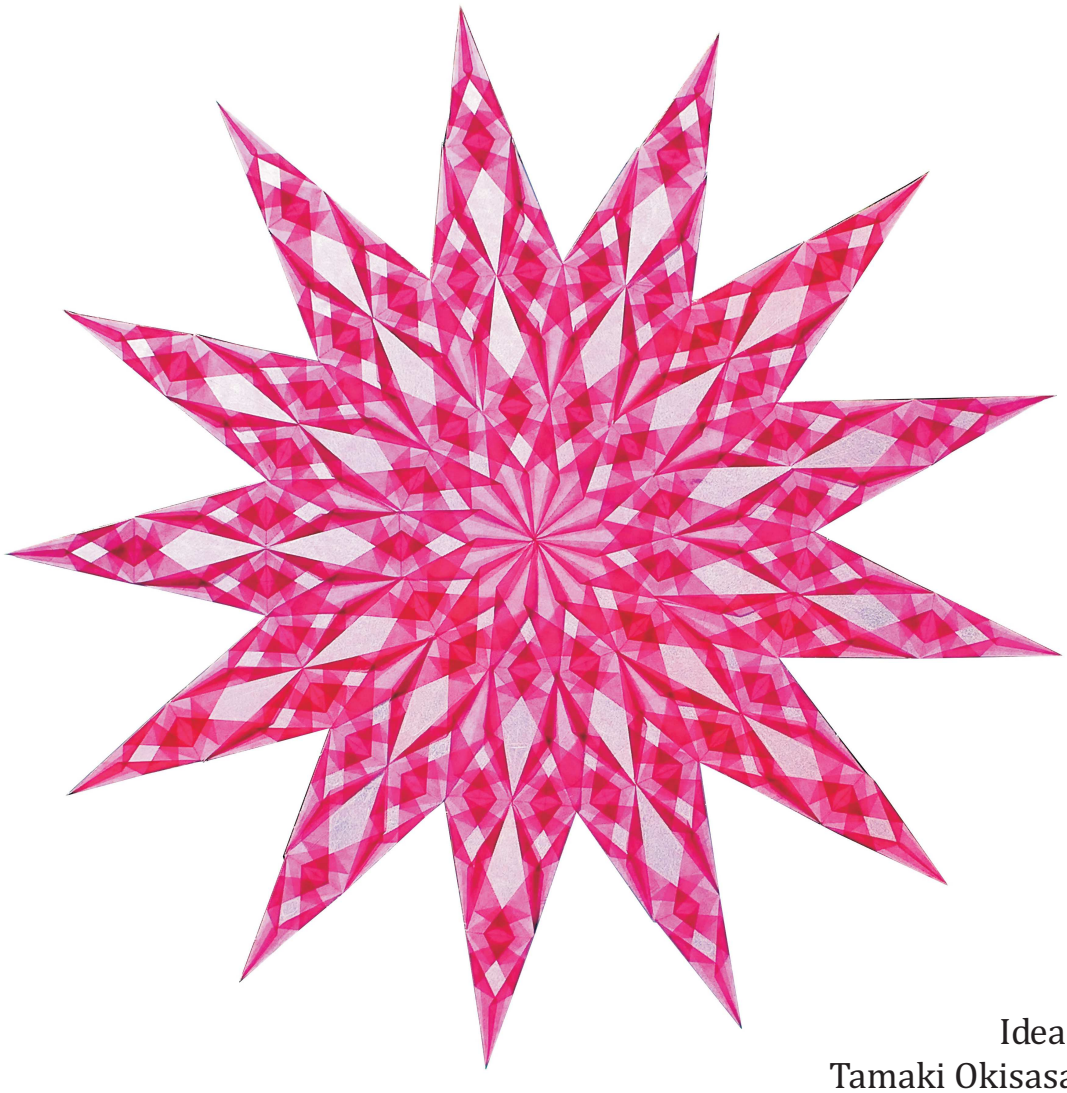

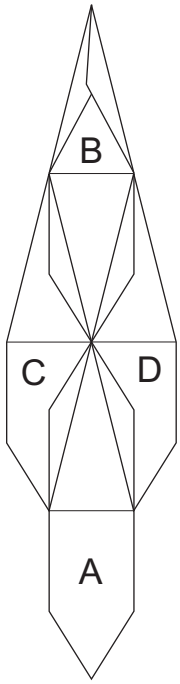

Idea and basic design by
Tamaki Okisasaki @aosoraorigami
Visit her on instagramm and picuki!

© 2023/25 Carlo Wingerter *www.kjg-rules.de*